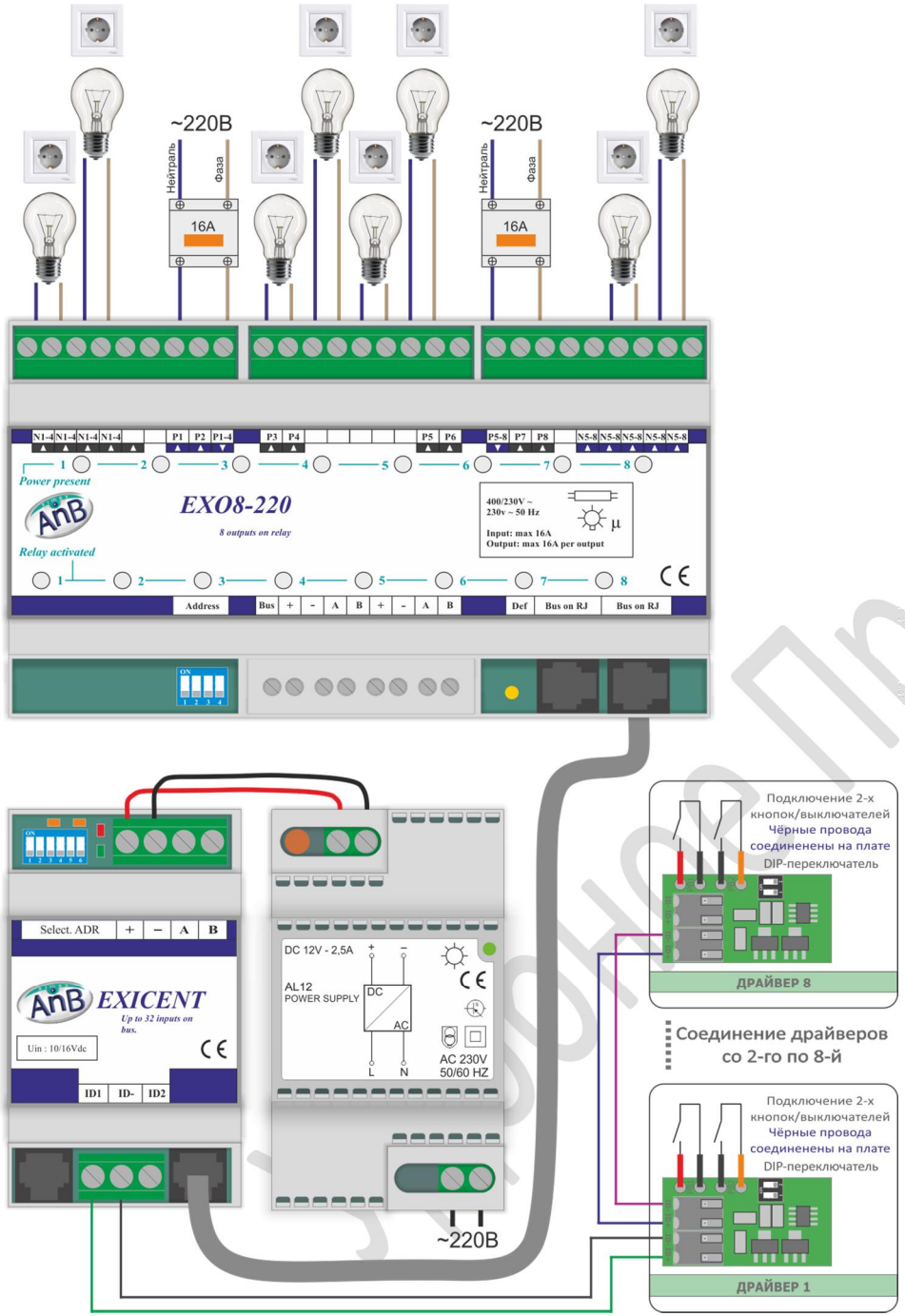

Цель данного Приложения – наглядно показать принцип соединения между собой различных модулей, подключения выключателей/кнопок* и подключения нагрузок. В этом Приложении мы подобрали несколько базовых наборов «Удобной электрики», комплектность которых подобрана по принципу часто встречающихся запросов конечных Заказчиков. Настройка функционирования производится с помощью русифицированного бесплатного ПО – **LogiDo**.

*Примечание: в системе можно использовать как кнопки без фиксации, так и любые выключатели с фиксацией, но нужно обратить внимание, что для диммирования подходят только кнопки без фиксации (любые по конструкции Н.О.).

Набор Start - схема подключения.

Назначение. С помощью релейного модуля выходов EXO8-220 (2 группы по 4 реле = 8 реле ~220В168А) осуществляется управление электроприборами на ~220В – включение, выключение, включение групп, включение на время до 65535 секунд, функция «Выключить всё».

Возможно управление как с помощью кнопок (NO без фиксации), так и с помощью выключателей с фиксацией. Подключение кнопок и выключателей производится с помощью 2-х проводного слаботочного кабеля (FTP, UTP и т.п.) к модулю EXICENT.

Важно! При установке модуля **IPCOM** появляется возможность управлять электроприборами через интернет с ПК и мобильного устройства (смартфона, планшета и т.д.).

Примечание: Модули устанавливаются в стандартные электрические щитки на DIN-рейку.

Комплектность:

1) Модуль реле **EXO8-220** - 1 шт.
2) Модуль кнопок **EXICENT** - 1 шт.
3) Драйвер кнопок **ID-SWITCH** - 8 шт.
4) Блок питания **PWR30LS** - 1 шт.
5) Провод межблочный 30 см. - 1 шт.

Удобное Пространство

Набор Mini - схема подключения.

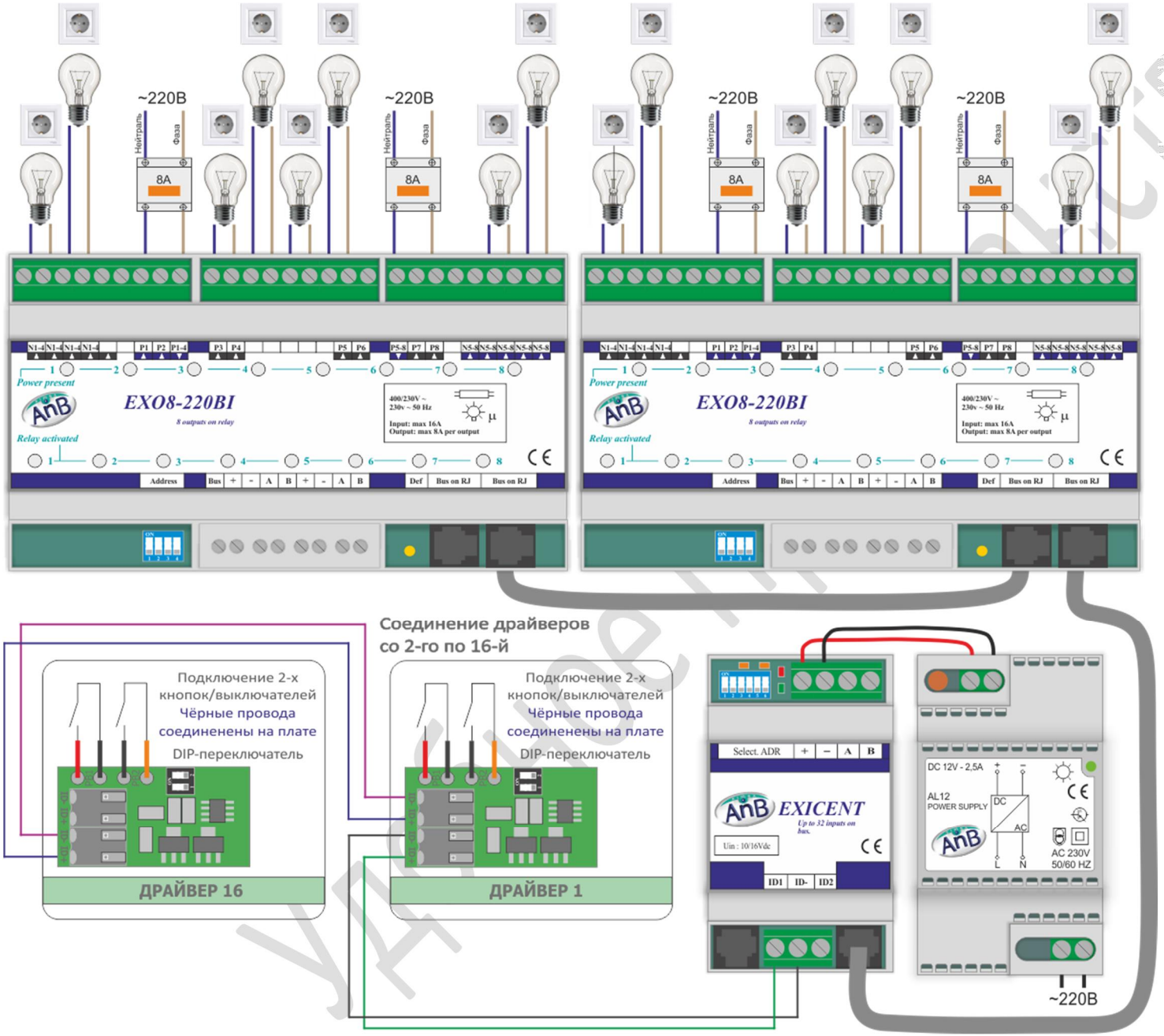

Назначение. С помощью 2-х релейных модулей выходов EXO8-220Bi (4 группы по 4 двухполюсных реле = 16 реле 220В 8А) осуществляется управление электроприборами на ~220В – включение, выключение, включение групп, включение на время до 65535 секунд, функция «Выключить всё».

Возможно управление как с помощью кнопок (NO без фиксации), так и с помощью выключателей с фиксацией. Подключение кнопок и выключателей производится с помощью 2-х проводного слаботочного кабеля (FTP, UTP и т.п.) к модулю EXICENT.

Важно! При установке модуля **IPCOM** появляется возможность управлять электроприборами через интернет с ПК и мобильного устройства (смартфона, планшета и т.д.).

Комплектность:

1) Модуль реле **EXO8-220BI** - 2 шт.
2) Модуль кнопок **EXICENT** - 1 шт.
3) Драйвер кнопок **ID-SWITCH** - 16 шт.
4) Блок питания **PWR30LS** - 1 шт.
5) Провод межблочный 30 см. - 2 шт.

Набор Mini-16A - схема подключения.

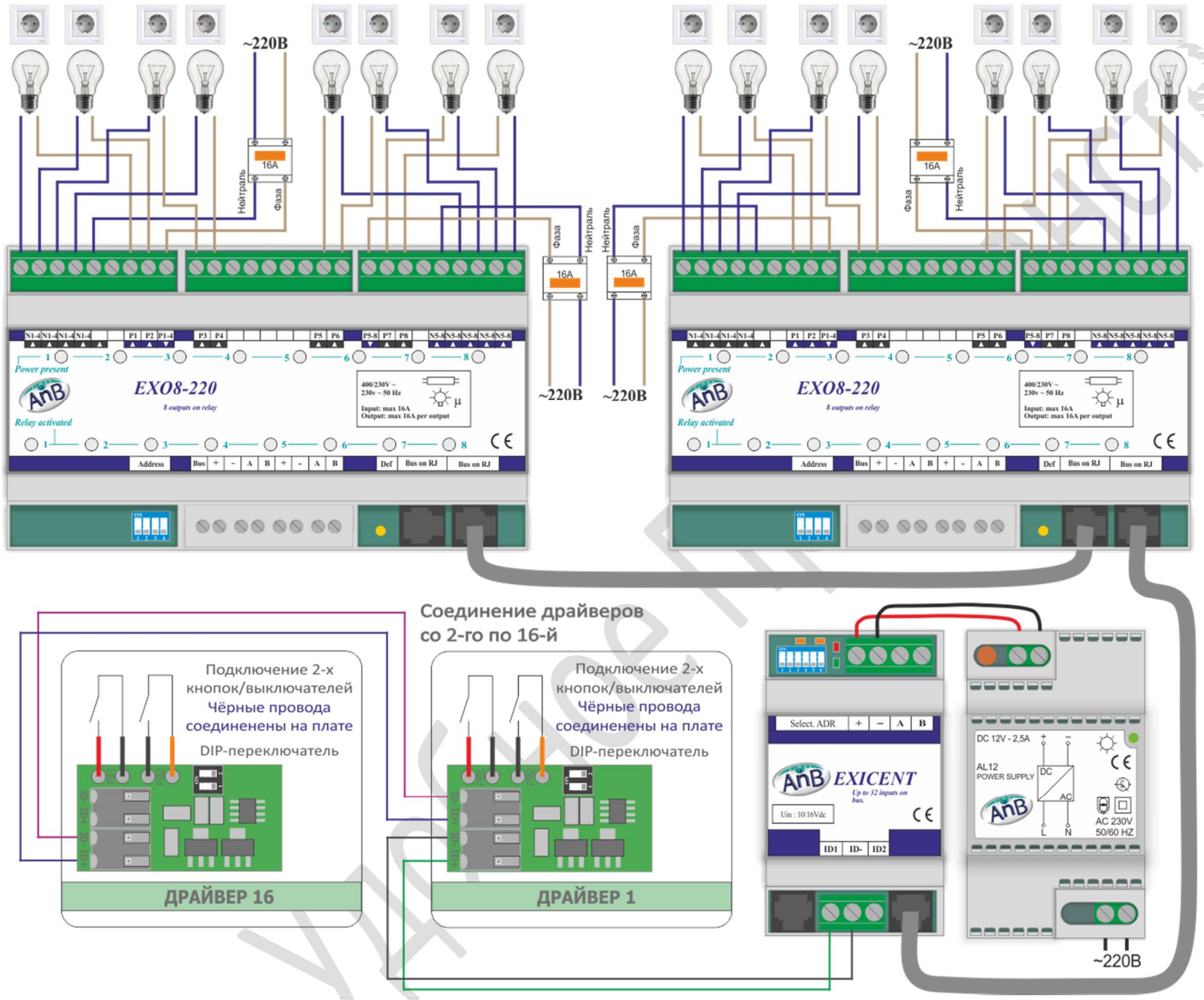

Назначение. С помощью релейных выходов EXO8-220 (4 группы по 4 однополюсных реле = 16 реле 220В 16А) осуществляется управление электроприборами на 220В – включение, выключение, включение на время до 65535 секунд, функция «Выключить всё».

Возможно управление как с помощью кнопок (NO без фиксации), так и с помощью выключателей с фиксацией. Подключение кнопок и выключателей производится с помощью 2-х проводного слаботочного кабеля (FTP, UTP и т.п.) к модулю EXICENT.

Важно! При установке модуля **IPCOM** управлять электроприборами можно также через интернет с ПК и мобильного устройства (телефона, планшета и т.д.).

Комплектность:

1) Модуль реле **EXO8-220** - 2 шт.
2) Модуль кнопок **EXICENT** - 1 шт.
3) Драйвер кнопок **ID-SWITCH** - 16 шт.
4) Блок питания **PWR30LS** - 1 шт.
5) Провод межблочный 30 см. - 2 шт.

Набор MiniDo-IP - схема подключения.

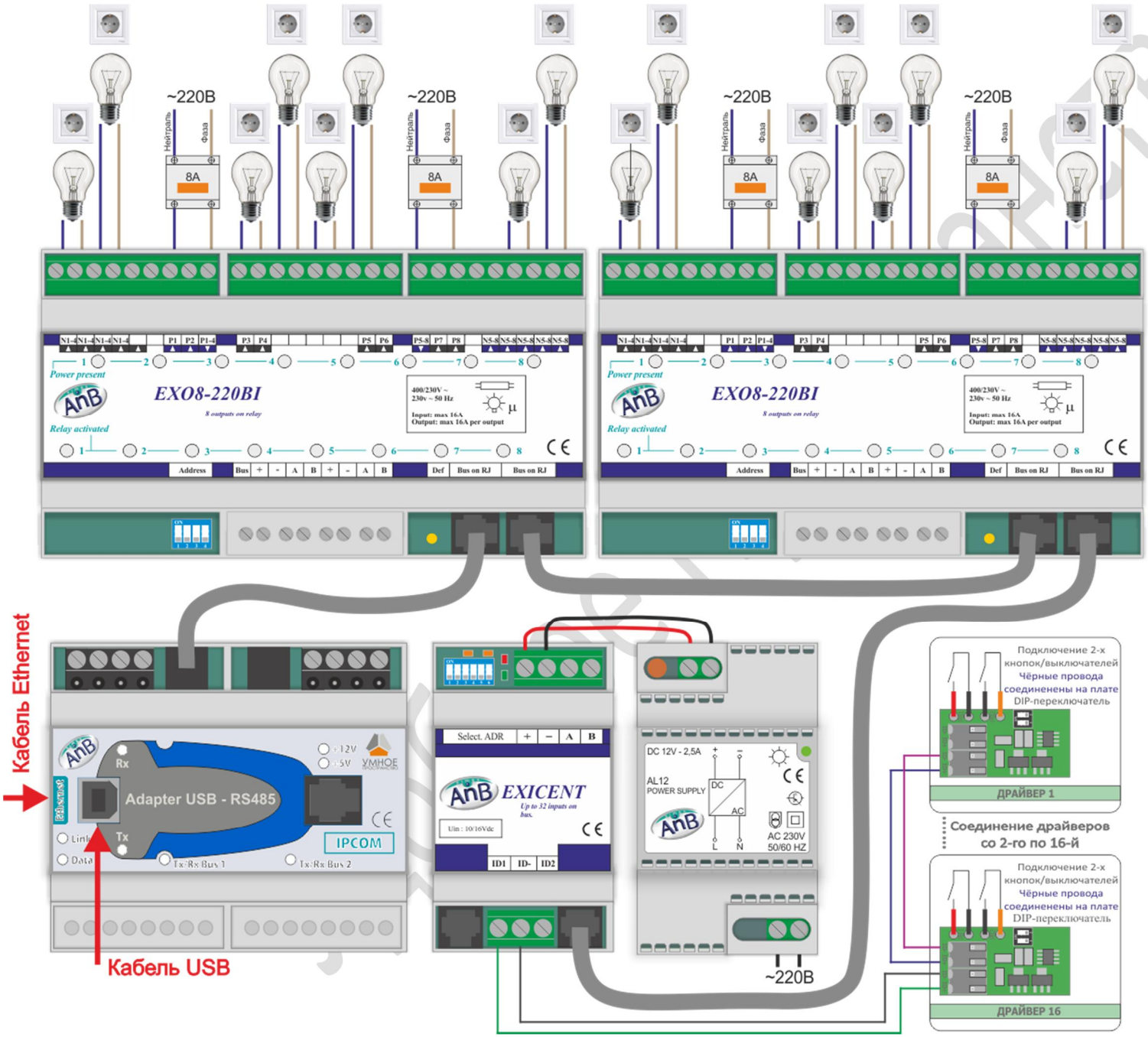

Назначение. С помощью 2-х релейных модулей выходов EXO8-220Bi (4 группы по 4 двухполюсных реле = 16 реле 220В 8А) осуществляется управление электроприборами на ~220В – включение, выключение, включение групп, включение на время до 65535 секунд, функция «Выключить всё».

Возможно управление как с помощью кнопок (NO без фиксации), так и с помощью выключателей с фиксацией. Подключение кнопок и выключателей производится с помощью 2-х проводного слаботочного кабеля (FTP, UTP и т.п.) к модулю EXICENT.

В данном комплекте присутствует модуль **IPCOM,** что позволяет управлять электроприборами по WiFi и через интернет с ПК и мобильного устройства (смартфона, планшета и т.д.).

Комплектность:

1) Модуль реле **EXO8-220BI** - 2 шт.
2) Модуль кнопок **EXICENT** - 1 шт.
3) Драйвер кнопок **ID-SWITCH** - 16 шт.
4) **USB-adapt** - 1 шт.
5) Блок питания **PWR30LS** - 1 шт.
6) Провод межблочный 30 см. - 3 шт.

Набор MiniDo-16A-IP - схема подключения.

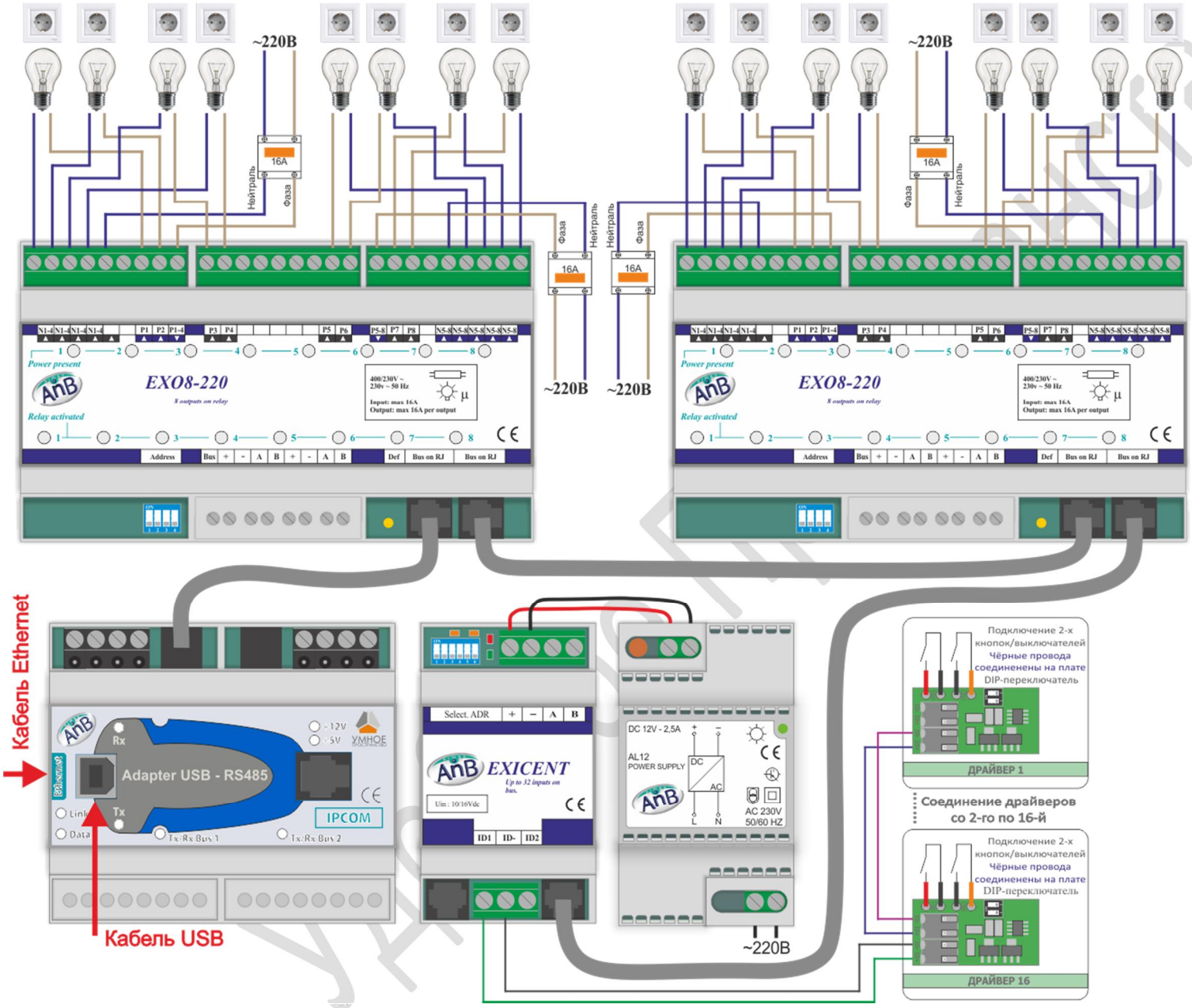

Назначение. С помощью релейных выходов EXO8-220 (4 группы по 4 однополюсных реле = 16 реле 220В 16А) осуществляется управление электроприборами на 220В – включение, выключение, включение на время до 65535 секунд, функция «Выключить всё».

Возможно управление как с помощью кнопок (NO без фиксации), так и с помощью выключателей с фиксацией. Подключение кнопок и выключателей производится с помощью 2-х проводного слаботочного кабеля (FTP, UTP и т.п.) к модулю EXICENT.

В данном комплекте присутствует модуль **IPCOM,** что позволяет управлять электроприборами по WiFi и через интернет с ПК и мобильного устройства (смартфона, планшета и т.д.).

Комплектность:

1) Модуль реле **EXO8-220** - 2 шт.
2) Модуль кнопок **EXICENT** - 1 шт.
3) Драйвер кнопок **ID-SWITCH** - 16 шт.
4) **USB-adapt** - 1 шт.
5) Блок питания **PWR30LS** - 1 шт.
6) Провод межблочный 30 см. - 3 шт.

Набор MiniDo-RF-Plus - схема подключения.

Назначение. Управление электроприборами на 220В (включение, выключение, включение на время до 65535 секунд, управление группами, функция «Выключить всё») осуществляется с помощью релейных выходов EXO8-220 (16 реле ~220В 16А) и EXO8-220BI (8 реле ~220В 8А). EXO-DIM осуществляет диммирование нагрузок на 4 выходах ~220В с мощностью до 400Вт на канал. Модуль EXI-RF-EnOcean позволяет подключать до 16 радио канальных выключателей с технологией EnOcean. Доступно управление электроприборами по WiFi и удаленно через интернет с ПК и мобильного устройства (смартфона, планшета и т.д.), а также автономное с помощью кнопок и/или выключателей.
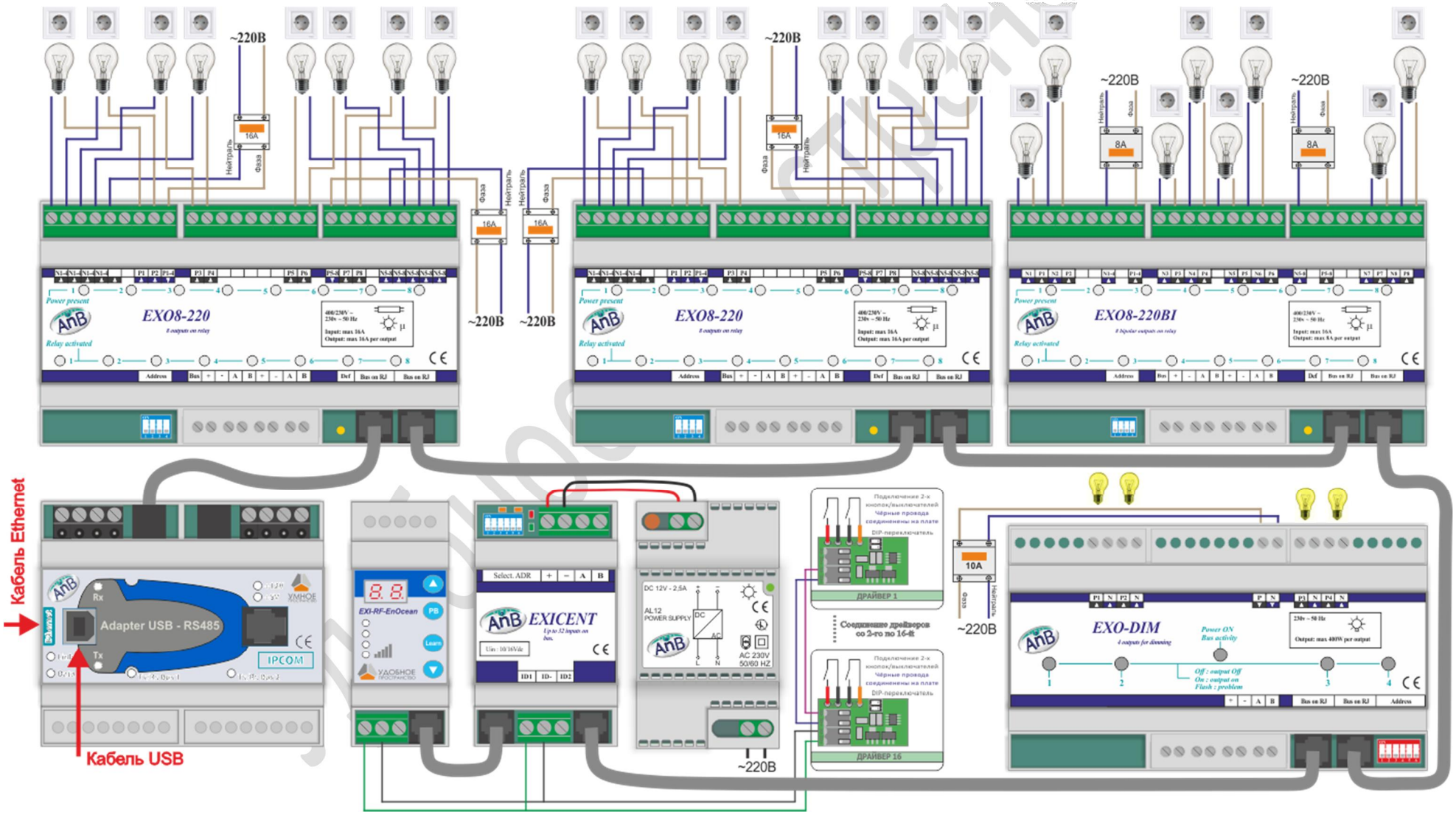
Комплектность: 1) Модуль реле **EXO8-220** - 2 шт.; 2) Модуль кнопок **EXICENT** - 1 шт.; 3) Драйвер кнопок **ID-SWITCH** - 16 шт.; 4) **USB-adapt** - 1 шт.; 5) БП **PWR30LS** - 1 шт. 6) Провод межблочный 30 см. - 6 шт.; 7) Диммер **EXO-DIM** - 1 шт.; 8) **EXI-RF-EnOcean** - модуль подключения радиоканальных выключателей - 1 шт.